HUTTER DUMPER HD50E

Technische Daten

Highlights

- Hohes Fassungsvermögen
- Robuste Konstruktion
- Leichte Lenkung
- Kippt ohne manuellen Kraftaufwand
- Nimmt mühelos kleine Hürden
- Lässt sich einfach aufladen
- Kleiner Wenderadius
- Sonderausstattungen: Pritsche, Steckrungen, Rangierkupplung, elektr. Muldenkippfunktion

Motor/Leistung	DC Motor 2x 750 W/24 V
Batterien	2x 12 V AGM 2,5 kWh
Batterielaufzeit	ca. 8 Stunden
Batterieladezeit	ca. 8 Stunden
Breite	*730 / 850 mm
Länge	1788 mm
Höhe	1066 mm
Leergewicht	240 kg
Nutzlast	500 kg
Fassungsvermögen	0.35 m^3
Max. Gefälle	25°
Antrieb/Steuerung	24 V-Transaxial-Getriebe
Bremssystem	Elektrisch mit Totmannschalter
Reifen	Traktionsreifen (optional Rasenreifen)
Geschwindigkeit vorwärts	0 – 5.6 km/h
Geschwindigkeit rückwärts	0 – 2.4 km/h
Geräuschemission	< 76 dB

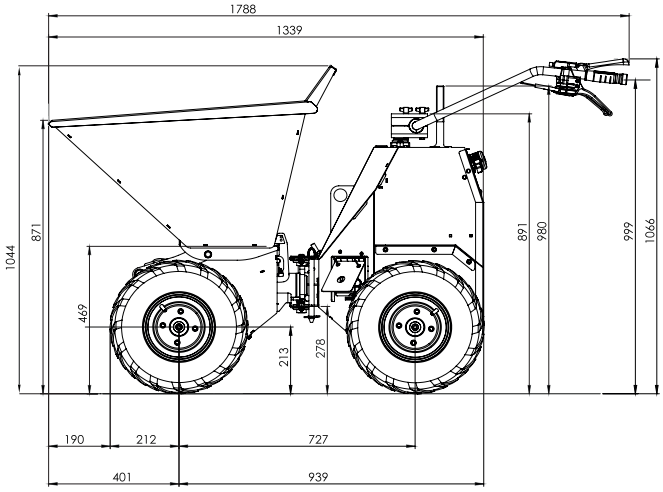

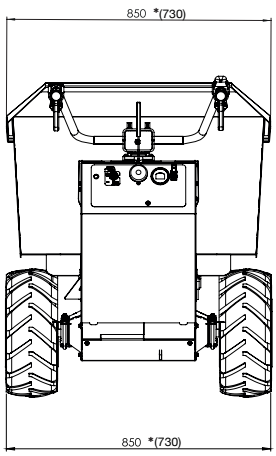

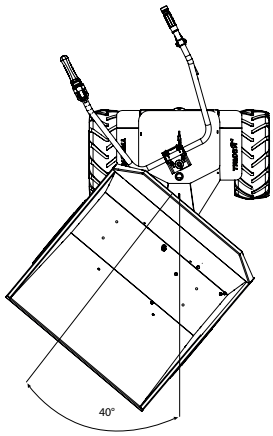

Alle Angaben in mm

* Ausführung mit schmaler Mulde

08.02.24/AM

HUTTER BAUMASCHINEN AG

9450 Altstätten SG	Transportstrasse 6	Tel. 071 757 86 70	CHE-105.874.797 MWST
6034 Inwil LU	Industriestrasse 52	Tel. 041 449 51 51	IBAN CH69 0483 5061 9850 8100 0
3380 Wangen a. Aare	Stadthof 6	Tel. 032 636 03 60	www.hutter-baumaschinen.ch
1607 Palézieux	Rte de Granges 11	Tel. 021 781 34 21	hutterag@hutter-baumaschinen.ch